## PERFIL EMISSÁRIO - GRAVIDADE

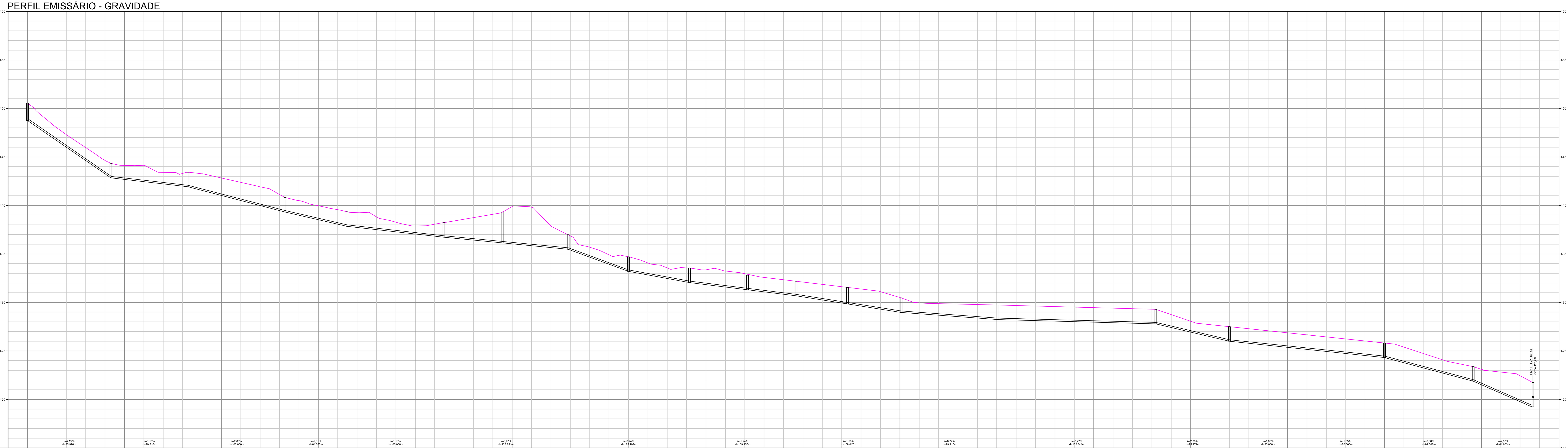


| COTA TERRENO / ESTAQUEAMENTO | | | | | | | | | | |
|---|---|---|---|---|---|---|---|---|---|---|
| 0: 450,55 | 1: 448,83 | 2: 447,29 | 3: 445,96 | 4: 444,63 | 5: 444,12 | 6: 444,13 | 7: 443,41 | 8: 443,30 | 9: 443,26 | 10: 442,83 |
| 11: 442,38 | 12: 441,92 | 13: 441,12 | 14: 440,49 | 15: 439,96 | 16: 439,56 | 17: 439,25 | 18: 438,82 | 19: 438,27 | 20: 437,89 | 21: 438,06 |
| 22: 438,40 | 23: 438,74 | 24: 439,08 | 25: 439,88 | 26: 439,81 | 27: 437,87 | 28: 436,87 | 29: 435,69 | 30: 434,90 | 31: 434,70 | 32: 434,07 |
| 33: 433,56 | 34: 433,56 | 35: 433,36 | 36: 433,24 | 37: 432,96 | 38: 432,58 | 39: 432,34 | 40: 432,10 | 41: 431,86 | 42: 431,62 | 43: 431,38 |
| 44: 431,11 | 45: 430,51 | 46: 429,96 | 47: 429,87 | 48: 429,83 | 49: 429,78 | 50: 429,74 | 51: 429,68 | 52: 429,63 | 53: 429,57 | 54: 429,52 |
| 55: 429,46 | 56: 429,41 | 57: 429,35 | 58: 429,30 | 59: 428,74 | 60: 428,06 | 61: 427,71 | 62: 427,50 | 63: 427,29 | 64: 427,08 | 65: 426,87 |
| 66: 426,66 | 67: 426,45 | 68: 426,24 | 69: 426,03 | 70: 425,82 | 71: 425,40 | 72: 424,74 | 73: 424,08 | 74: 423,62 | 75: 423,10 | 76: 422,82 |
| 77: 422,44 | 78 | 79 | | | | | | | | |

| Cota infeior interna da tubulação | Profundidade e Tipo de escoramento a ser utilizado | Comprimento / Declividade / Diâmetro | Greide |
|---|---|---|---|
| PV 6 447,549 | 1.80 Pontaleteamento | 85,98m 5,47% Ø150 | i=-7,22% d=85.976m |
| PV 56 442,842 | 1.50 Pontaleteamento | 79,52m 1,15% Ø150 | i=-1,15% d=79.516m |
| PV 57 441,924 | 1.50 Pontaleteamento | 100,00m 2,60% Ø150 | i=-2,60% d=100.000m |
| PV 58 439,323 | 1.50 Pontaleteamento | 64,05m 2,30% Ø150 | i=-2,31% d=64.050m |
| PV 59 437,847 | 1.50 Pontaleteamento | 100,00m 1,13% Ø150 | i=-1,13% d=100,000m |
| PV 60 436,721 | 1.50 Pontaleteamento | 60,76m 0,65% Ø150 | i=-0,97% d=128.254m |
| PV 61 436,327 | 3.00 Pontaleteamento | 67,49m 1,26% Ø150 | |
| PV 62 435,480 | 1.50 Pontaleteamento | 62,00m 3,63% Ø150 | i=-2,74% d=125.107m |
| PV 63 433,229 | 1.50 Pontaleteamento | 63,11m 1,87% Ø150 | |
| PV 64 432,046 | 1.50 Pontaleteamento | 59,95m 1,08% Ø150 | i=-1,24% d=109.956m |
| PV 65 431,399 | 1.50 Pontaleteamento | 50,00m 1,43% Ø150 | |
| PV 66 430,683 | 1.50 Pontaleteamento | 53,05m 1,58% Ø150 | i=-1,58% d=108.417m |
| PV 67 429,844 | 1.50 Pontaleteamento | 55,37m 1,58% Ø150 | |
| PV 68 428,969 | 1.50 Pontaleteamento | 99,91m 0,74% Ø150 | i=-0,74% d=99.910m |
| PV 69 428,232 | 1.50 Pontaleteamento | 80,50m 0,52% Ø150 | i=-0,27% d=162.844m |
| PV 70 427,813 | 1.70 Pontaleteamento | 82,34m 0,51% Ø150 | |
| PV 71 427,389 | 1.90 Pontaleteamento | 75,94m 1,83% Ø150 | i=-2,36% d=75.971m |
| PV 72 425,999 | 1.50 Pontaleteamento | 80,00m 1,05% Ø150 | i=-1,05% d=80,000m |
| PV 73 425,158 | 1.50 Pontaleteamento | 80,00m 1,05% Ø150 | i=-1,05% d=80.000m |
| PV 74 424,316 | 1.50 Pontaleteamento | 91,54m 2,66% Ø150 | i=-2,66% d=91.542m |
| PV 75 421,881 | 1.50 Pontaleteamento | 61,61m 4,29% Ø150 | i=-2,67% d=61.603m |
| PV 76 419,237 | 2.50 | | |

ESCALA 1:2.000

### *DETALHE DAS ANCORAGENS DE REDES*

BLOCO DE ANCORAGEM - CURVA 90°

| D(mm) | h(m) | L(m) | B(m) | b(m) | p(m) | V(m) |
|---|---|---|---|---|---|---|
| 200 | 0,50 | 0,30 | 0,90 | 0,30 | 0,15 | 0,085 |
| 150 | 0,45 | 0,30 | 0,90 | 0,30 | 0,15 | 0,078 |

Traço do volume 1:3:6
Concreto com consumo mínimo de 210 Kg/m3

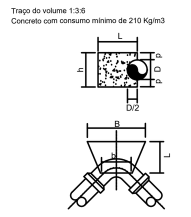

BLOCO DE ANCORAGEM - CURVA 45°

| D(mm) | h(m) | L(m) | B(m) | b(m) | p(m) | V(m) |
|---|---|---|---|---|---|---|
| 200 | 0,50 | 0,30 | 0,60 | 0,30 | 0,15 | 0,063 |
| 150 | 0,45 | 0,30 | 0,50 | 0,20 | 0,15 | 0,046 |

Traço do volume 1:3:6
Concreto com consumo mínimo de 210 Kg/m3

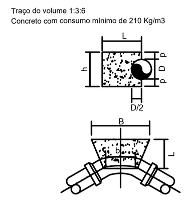

BLOCO DE ANCORAGEM - TEE

| D(mm) | h(m) | L(m) | B(m) | b(m) | p(m) | V(m) |
|---|---|---|---|---|---|---|
| 200 | 0,50 | 0,30 | 0,90 | 0,30 | 0,15 | 0,085 |
| 150 | 0,45 | 0,30 | 0,90 | 0,30 | 0,15 | 0,078 |

Traço do volume 1:3:6
Concreto com consumo mínimo de 210 Kg/m3

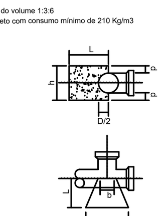

ANCORAGEM TIPO 1

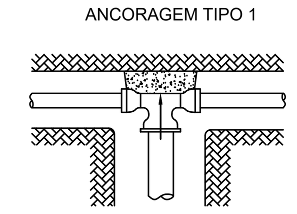

ANCORAGEM TIPO 2

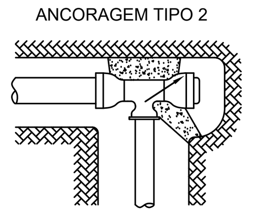

ANCORAGEM TIPO 3

ANCORAGEM TIPO 4

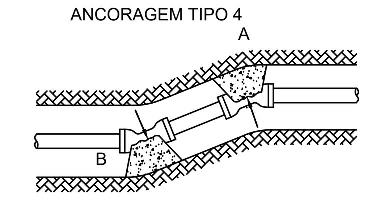


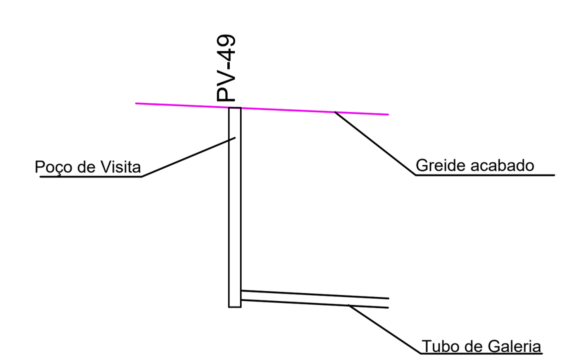


POÇO DE VISITA

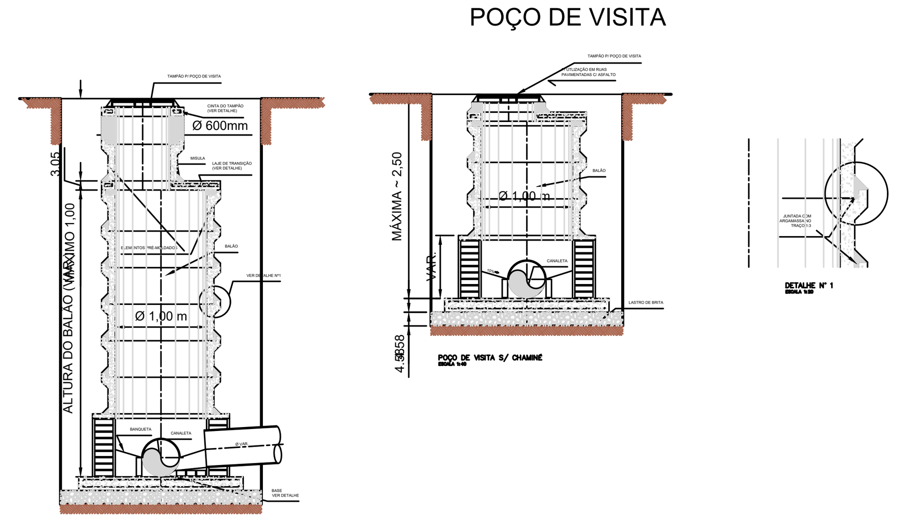


TAMPAO DE FERRO FUNDIDO

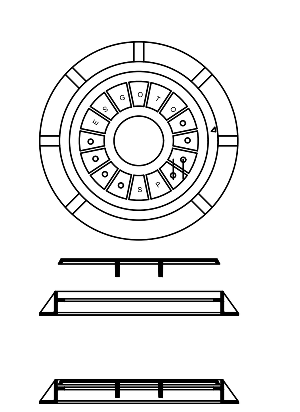

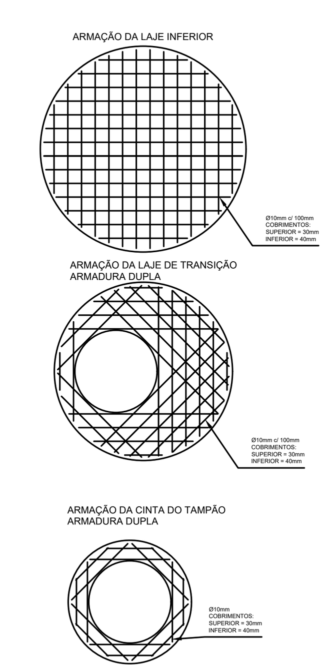


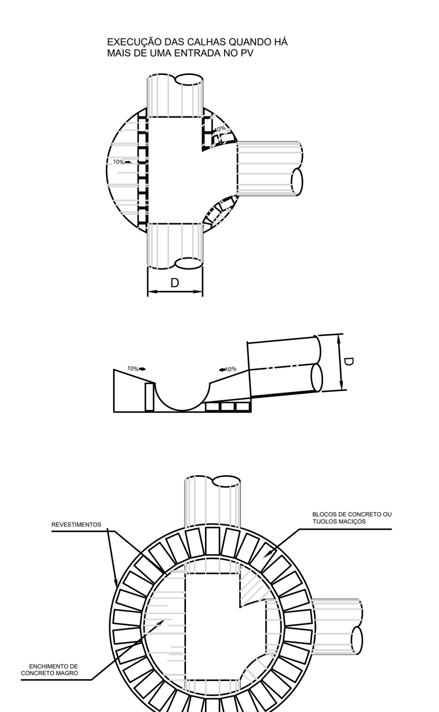


POÇO DE VISITA-TUBO DE QUEDA

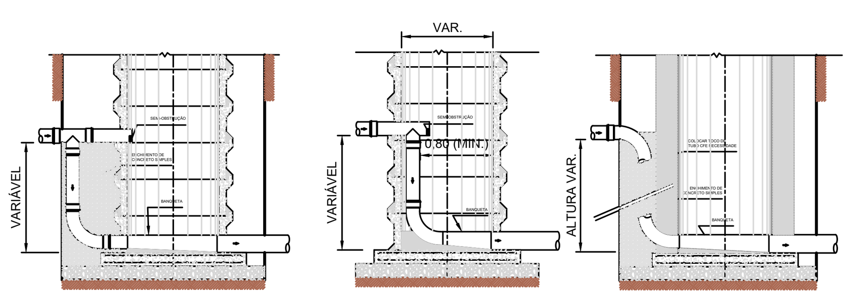


LAJE DE COBERTURA

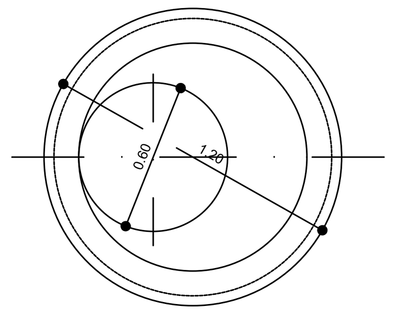


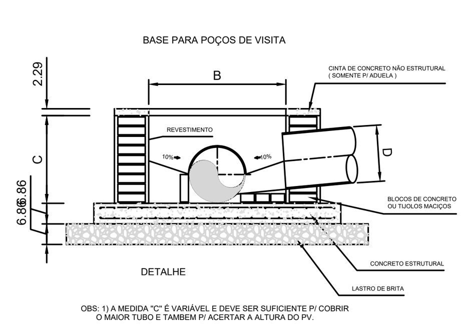


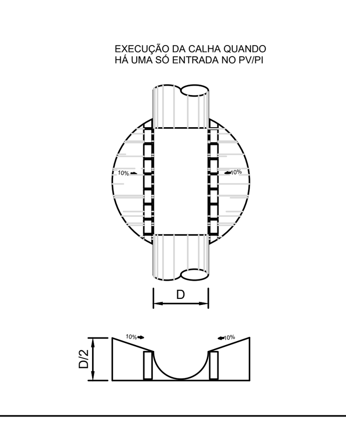


| DETALHES DOS PV'S | | | | | | | | |
|---|---|---|---|---|---|---|---|---|
| BACIA | PV Nº | Diâmetro tubos | | Profundidade galeria | | Cotas | | |
| | | chegada (mm) | saída (mm) | chegada (m) | saída (m) e H do PV | Tampa PV (cota greide) | Fundo galeria chegada | Fundo galeria saída |
| | PV-6 | 150,00 | 150,00 | 1,80 | 1,80 | 449,349 | 447,549 | 447,549 |
| EMISSÁRIO | PV-56 | 150,00 | 150,00 | 1,50 | 1,50 | 444,342 | 442,842 | 442,842 |
| | PV-57 | 150,00 | 150,00 | 1,50 | 1,50 | 443,424 | 441,924 | 441,924 |
| | PV-58 | 150,00 | 150,00 | 1,50 | 1,50 | 440,823 | 439,323 | 439,323 |
| | PV-59 | 150,00 | 150,00 | 1,50 | 1,50 | 439,347 | 437,847 | 437,847 |
| | PV-60 | 150,00 | 150,00 | 1,50 | 1,50 | 438,221 | 436,721 | 436,721 |
| | PV-61 | 150,00 | 150,00 | 3,00 | 3,00 | 439,327 | 436,327 | 436,327 |
| | PV-62 | 150,00 | 150,00 | 1,50 | 1,50 | 436,980 | 435,480 | 435,480 |
| | PV-63 | 150,00 | 150,00 | 1,50 | 1,50 | 434,729 | 433,229 | 433,229 |
| | PV-64 | 150,00 | 150,00 | 1,50 | 1,50 | 433,546 | 432,046 | 432,046 |
| | PV-65 | 150,00 | 150,00 | 1,50 | 1,50 | 432,899 | 431,399 | 431,399 |
| | PV-66 | 150,00 | 150,00 | 1,50 | 1,50 | 432,183 | 430,683 | 430,683 |
| | PV-67 | 150,00 | 150,00 | 1,50 | 1,50 | 431,344 | 429,844 | 429,844 |
| | PV-68 | 150,00 | 150,00 | 1,50 | 1,50 | 430,469 | 428,969 | 428,969 |
| | PV-69 | 150,00 | 150,00 | 1,50 | 1,50 | 429,732 | 428,232 | 428,232 |
| | PV-70 | 150,00 | 150,00 | 1,70 | 1,70 | 429,513 | 427,813 | 427,813 |
| | PV-71 | 150,00 | 150,00 | 1,90 | 1,90 | 429,289 | 427,389 | 427,389 |
| | PV-72 | 150,00 | 150,00 | 1,50 | 1,50 | 427,499 | 425,999 | 425,999 |
| | PV-73 | 150,00 | 150,00 | 1,50 | 1,50 | 426,658 | 425,158 | 425,158 |
| | PV-74 | 150,00 | 150,00 | 1,50 | 1,50 | 425,816 | 424,316 | 424,316 |
| | PV-75 | 150,00 | 150,00 | 1,50 | 1,50 | 423,381 | 421,881 | 421,881 |
| | PV-76 | 150,00 | 150,00 | 2,50 | 2,50 | 421,737 | 419,237 | 419,237 |

# PREFEITURA MUNICIPAL DE BASTOS

ASSUNTO- COLETA E AFASTAMENTO ESGOTO -DETALHES CONSTRUTIVOS

FOLHA: 09/09

EMPREENDIMENTO - PARQUE RESIDENCIAL E COMERCIAL NORTE

LOCAL- ESTRADA MUNICIPAL BAS-010

PROPRIETÁRIA- PREFEITURA MUNICIPAL DE BASTOS

ESCALA- INDICADAS

LOCALIZAÇÃO

VER PROJETO DE PARCELAMENTO

DECLARO QUE A APROVAÇÃO DO PROJETO NÃO IMPLICA NO RECONHECIMENTO POR PARTE DA PREFEITURA NO DIREITO DE PROPRIEDADE DO TERRENO.


Proprietário:
PREFEITURA MUNICIPAL DE BASTOS
CNPJ/MF 45.547.403/0001-93

MANOEL IRONIDES ROSA
PREFEITO MUNICIPAL

AUTOR E RESPONSÁVEL TÉCNICO
AILTON GREMES ITA
ENG. CIVIL - CREA/SP-506.892.518-8
ART.: 28027230200138144


QUADRO DE ÁREAS
VER PROJETO DE PARCELAMENTO

15/06/2023 PREFEITURA MUNICIPAL DE BASTOS
SECRETARIA MUNICIPAL DE PLANEJAMENTO